ZODIAC

URANUS

35-70-120-240

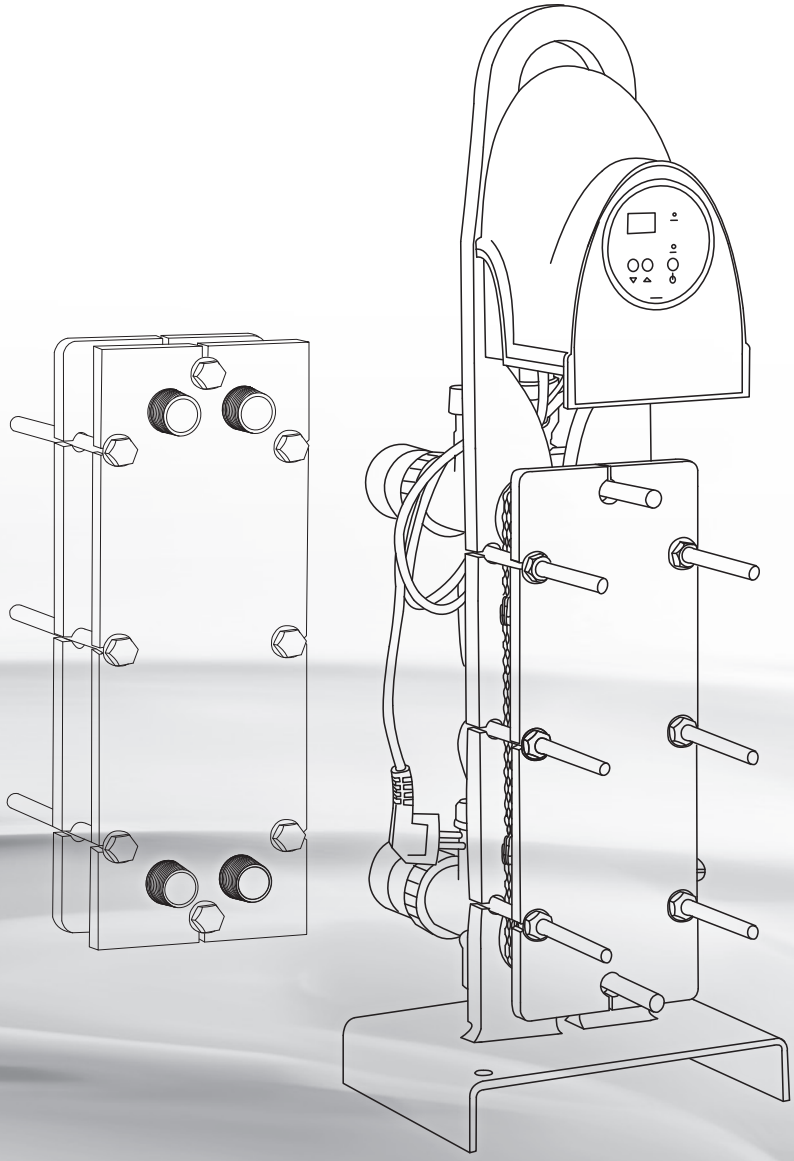

Montage- und Gebrauchsanleitung
Deutsch

DE

Ver. : 04/2011

Inhalt

1 **Installation 2**
1.1 Allgemeines 2
1.2 Betriebsbedingungen 2
1.3 Aufstellung 3

2 **Einsatz 5**
2.1 Vorstellung der Regelung (nur bei UP +) 5
2.2 Einstellung der Solltemperatur (nur bei UP +) 5
2.3 Inbetriebnahme des Geräts 5
2.4 Nach einer kurzen Betriebszeit durchzuführende Kontrollen 6
2.5 Einwinterung 6

3 **Instandhaltung 6**
3.1 Wartungsanweisungen 6
3.2 Recycling 6

4 **Problemlösung (nur bei UP +) 7**
4.1 Die Anzeige funktioniert nicht 7
4.2 Auf dem Gerät blinkt die Anzeige „E0“ 7
4.3 Das Wasser im Schwimmbecken ist wärmer als gefordert 7
4.4 Auswechselnder Schutzsicherung 7

5 **Technische Informationen 7**
5.1 Technische Daten 7
5.2 Änderung des maximalenSollwerts (nur bei UP+) 8

6 **Garantien 8**

7 **Online-Registrierung 9**

8 **Konformitätserklärung 9**

Als Anhänge am Ende dieses Handbuchs angefügt:
- Schaltpläne
- Maße
- Beschreibung

Bitte lesen Sie diese Anweisungen aufmerksam durch, bevor Sie mit der Installation, Wartung oder Fehlerbehebung für dieses Gerät beginnen!

Das Symbol ⚠ weist auf wichtige Informationen hin, die Sie unbedingt berücksichtigen müssen, um jegliche Gefahr von Verletzungen oder von Schäden am Gerät zu vermeiden.

Das Symbol ⓘ weist auf nützliche Informationen hin.

1 Installation

1.1 Allgemeines

1.1.1Vorsichtsmaßnahmen

- **Ausschließlicher Zweck: Heizen des Wassers eines Schwimmbeckens (der Gebrauch für einen anderen Zweck ist nicht zulässig).**
- **Die Installation des Geräts ist gemäß den Anweisungen des Herstellers sowie unter Einhaltung der geltenden lokalen Normen von einem entsprechend qualifizierten Techniker durchzuführen. Der Installateur ist für die Installation des Geräts sowie für die Einhaltung der lokalen Bestimmungen verantwortlich. Der Hersteller ist bei Nichteinhaltung der geltenden lokalen Installationsnormen unter keinen Umständen haftbar.**
- **Jede unsachgemäße Installation kann zu Sachschäden oder schweren Verletzungen und sogar zum Tod führen).**
- **Es ist wichtig, dass nur kompetente und (mental sowie physisch) fähige Personen, die zuvor entsprechende Bedienungsanweisungen erhalten haben (durch Lesen dieses Benutzerhandbuchs), mit dem Gerät umgehen. Personen, die diesen Kriterien nicht entsprechen, dürfen nicht an dem Gerät arbeiten, da dies mit Gefahren verbunden ist.**
- **Bei einer Funktionsstörung des Geräts: Versuchen Sie bitte nicht, das Gerät selbst zu reparieren. Wenden Sie sich an Ihren Fachhändler.**
- **Bevor irgendwelche Eingriffe am Gerät durchführt werden, ist sicherzustellen, dass die Stromversorgung abgeschaltet ist und nicht versehentlich eingeschaltet werden kann.**
- **Das Entfernen oder das Kurzschließen einer der Sicherheitsvorrichtungen führt automatisch zum Erlöschen der Garantie, ebenso wie das Ersetzen von defekten Bauteilen durch andere Produkte als Originalersatzteile.**
- **Das Gerät ist außerhalb der Reichweite von Kindern zu halten.**

1.1.2 Allgemeine Liefer-, Lager- und Transportbedingungen

Jede Lieferung, auch wenn sie PORTO- und VERPACKUNGSFREI durchgeführt wird, erfolgt auf Gefahr des Empfängers. Dieser hat eventuell festgestellte Transportschäden sofort schriftlich auf dem Lieferschein des SPEDITEURS zu vermerken (Bestätigung an den SPEDITEUR per Einschreiben innerhalb von 48 Stunden).

Inhalt:

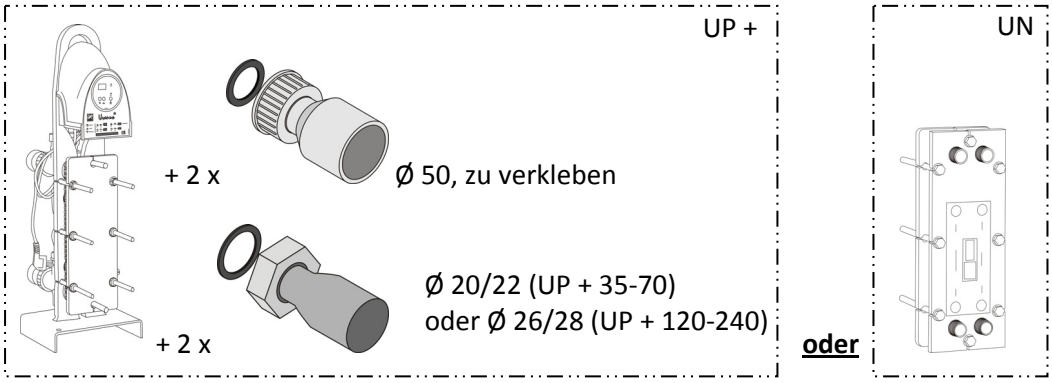

1.2 Betriebsbedingungen

Betriebsbereich:

- Temperatur des Beckenwassers zwischen 2 °C und 40 °C,
- Temperatur des Wassers des Primärkreises zwischen 45 °C und 90 °C,
- Betriebsdruck des Primärkreises: 2 bar,
- Maximaldruck des Primärkreises: 3 bar.

1.3 Aufstellung

1.3.1 Auswahl des Aufstellorts

Das Gerät ist in einem Technikraum (belüftet, frei von jeglicher Feuchtigkeit, keine gleichzeitige Lagerung von Produkten für Swimmingpools) zu installieren.

- Das Gerät ist auf einem ebenen soliden Sockel anzubringen, der so hoch sein muss, dass das Gerät im Fall einer Überschwemmung oder bei Reinigung des Bodens mit einem Hochdruckreiniger nicht unter Wasser geraten kann.
- Zur Vereinfachung von Installation und Wartung ist ein Freiraum von 80 cm um das Gerät herum zu belassen.
- **Das Gerät ist so nahe wie möglich an der Heizquelle (Heizkessel, Wärmepumpe, Geothermie, Solarheizung usw.) zu installieren.**
- Sollte das Gerät nicht in der Nähe der Heizquelle installiert werden können:
  - Die Bemessung der Leitungen für Primär- und Sekundärkreis ist in Abhängigkeit vom Wasserdurchsatz, von den Druckverlusten und der Entfernung vorzunehmen. Alle Leitungen sind thermisch zu isolieren.
  - Es muss eine stärkere Heizungsumwälzpumpe installiert werden (Dimensionierung und Lieferung durch uns).
- Wenn sich der Wärmetauscher nicht in der Nähe des Filters befindet: Die Rohrleitungen des Schwimmbeckenkreises müssen einen Durchmesser von Ø 50 aufweisen und bei Verlegung unter der Erde durch eine Schutzhülle gesichert werden.

1.3.2 Hydraulische Anschlüsse

- Das Wasseraufbereitungssystem ist nach dem Wärmetauscher an einem tief liegenden Punkt so zu installieren, dass der Rücklauf von Chlor in den Wärmetauscher verhindert wird.
- Es ist sicherzustellen, dass das Rohrleitungssystem vor einem Anschluss gereinigt wird.
- Die Rohrleitungen dürfen nicht vom Wärmetauscher getragen werden.
- Es dürfen keine schnell schließenden Ventile verwendet werden, damit Wasserschlag vermieden wird.
- Die Hydraulikanschlüsse sind vorschriftsmäßig anzuziehen und auf Dichtheit zu überprüfen.

Die Anschlussrichtung der Hydraulik beachten (siehe Etikett auf dem Gerät), um den Wärmeübergang zu optimieren.
Das von der Heizquelle kommende Wasser muss eine konstante Temperatur aufweisen.

- **Anschluss des Heizkreises (Primärkreis):**
  - über isolierte Rohrleitungen,
  - ausgestattet mit Sicherheitsventil (eingestellter Druck: 3 bar) und richtig dimensioniertem Ausgleichsbehälter.
  - Die Rohrleitungen müssen an den hoch liegenden Punkten mit automatischen Entlüftern ausgestattet sein.

Der Anschluss des Primärkreises muss vor allen Ventilen oder Pumpen erfolgen.

- **Anschluss des Schwimmbeckenkreises (Sekundärkreis):**
  - über PVC-Rohre min. Ø 50,
  - unbedingt über einen Bypass.

Bei UP+: Das Anbringen eine 90°-Winkels direkt am Ausgang des Wärmetauschers ist nicht zulässig. Es muss eine gerade Rohrleitung von mindestens 25 cm vorhanden sein, um ein Schlagen des Paddels des Paddelschalters zu vermeiden.

	Primärkreisanschluss		Sekundärkreisanschluss	
	35-70	120-240	35-70	120-240
UN	20/27 Schraubnippel	26/34 Schraubnippel	Ø 20-27 Schraubnippel	Ø 26-34 Schraubnippel
UP +	26/34 Schraubnippel	33/42 Schraubnippel	Ø 50, zu verkleben	

A: Wärmetauscher
① Wasseraufbereitungssystem
② Schwimmbeckenkreis
③ Heizkreis
V1: Bypass-Ventil
V2: Ausgangsventil Beckenwasser
V3: Eingangsventil Beckenwasser
V4: Eingangsventil Heißwasser *
V5: Ausgangsventil Heißwasser *
automatischer Entlüfter
Magnetventil (nicht obligatorisch)

Heizungsumwälzpumpe *
Schwerkraftumlaufsperre *
Entleerungsventil *
* im Lieferumfang von UP+

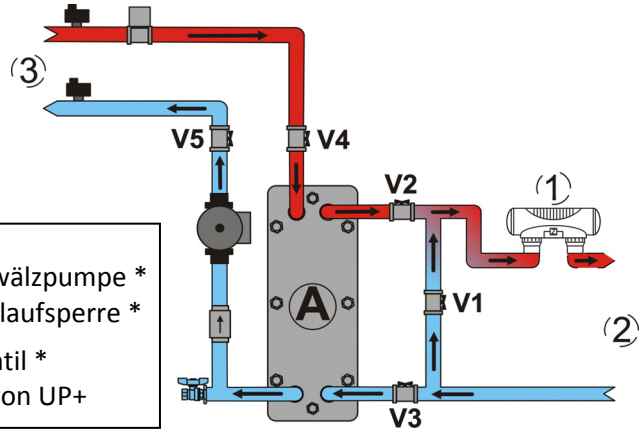

1.3.3 Elektrische Anschlüsse (nur bei UP +)

Im Inneren des Geräts besteht Stromschlaggefahr.
Nur ein zugelassener und erfahrener Techniker darf die Verkabelung des Geräts durchführen.
Wenn das Netzkabel beschädigt ist, muss es von einem zugelassenen Techniker ausgetauscht werden.
Vor Aufnahme jeglicher Tätigkeiten ist zu überprüfen, dass:
- **die auf dem Typenschild des Geräts angegebene Spannung der Netzspannung entspricht,**
- **die Steckdose und das Stromnetz für den Betrieb des Wärmetauschers geeignet sind und dass die Steckdose geerdet ist,**
- **der Netzstecker in die Steckdose passt.**

- **Elektrischer Schutz**:
  - entweder über eine Schutzsicherung 5 A mit vorgeschaltetem FI-Schutzschalter 30 mA (Schaltleistung > 5 A),
  - oder über einen vorgeschalteten unabhängigen Überlastschalter 30 mA (Schaltleistung 5 A).
- Die einphasige elektrische Stromversorgung (230 V - 50 Hz) des Wärmetauschers muss über eine Schutz- und Trennvorrichtung verfügen (nicht mitgeliefert), die den geltenden Normen und Bestimmungen des Landes entspricht, in dem das Gerät installiert ist.
- Die Leitungen der elektrischen Anschlüsse sind zu befestigen.
- Das Netzkabel ist entfernt von allen schneidenden oder heißen Objekten zu verlegen, durch die es beschädigt oder gequetscht werden könnte.
- Das mit dem Gerät gelieferte Netzkabel ist an eine Steckdose anzuschließen, die den geltenden Normen und Bestimmungen des Landes entspricht, in dem das Gerät installiert ist.
- **Die Verwendung von Verlängerungen oder Mehrfachsteckdosen ist nicht zulässig.**
- Sollte die Länge des Netzkabels nicht ausreichen, muss es von einem zugelassenen Techniker ausgetauscht werden.

1.3.4 Anschluss einer externen Steuerung für die Versorgung des Primärkreises (nur bei UP +)

- Ein Kabel des Typs 3G1 (Querschnitt 1 mm²) verwenden.
- Diese Funktion wird über einen potential- und polaritätsfreien Arbeitskontakt (max. Stromstärke 5 A bei 250 VAC, 50-60 Hz) realisiert, der an den Klemmen 19-20 des Reglers zur Verfügung steht.
- Das an den Klemmen 19-20 angeschlossene Kabel ist unbedingt durch die (mitgelieferte) zusätzliche Zugentlastung zu führen, die am Sockel des Steuerkastens anzubringen ist.

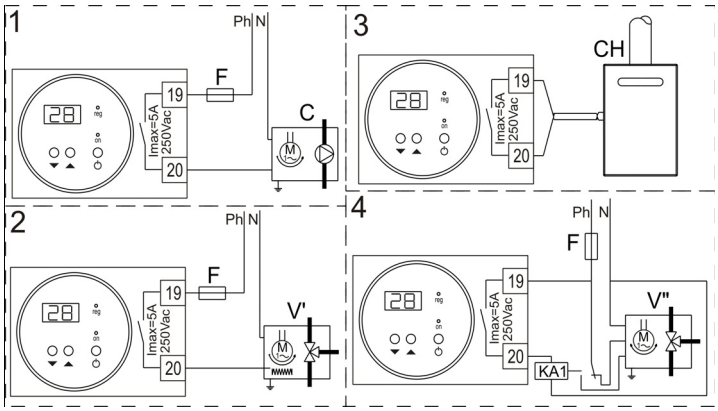

Ph: Phase
N: Nullleiter
F: Schutzsicherung (max. 5 A)
C: Zusatz-Heizungsumwälzpumpe
V': 3-Wege-Ventil mit mechanischer Rückstellung
CH: vorhandene Heizquelle
V'': 3-Wege-Ventil mit Motor mit zwei Drehrichtungen
KA1: Steuerrelais
Die Elemente: C - CH - F - KA1 - V' - V'' gehören nicht zum Lieferumfang des Geräts.

2 Einsatz

2.1 Vorstellung der Regelung (nur bei UP +)

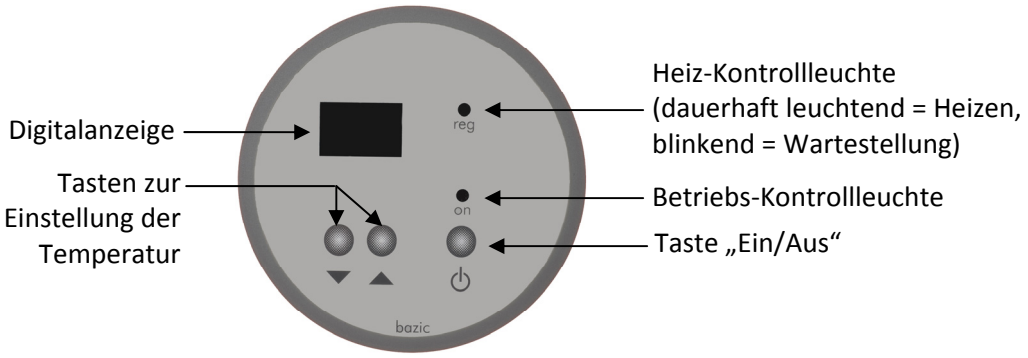

Die Regelung der Temperatur erfolgt in Schritten von einem Grad.
Der Temperaturbereich für den Sollwert erstreckt sich von 2° bis 40 °C.
Diese Maximaltemperatur kann herabgesetzt werden, um die Auskleidung des Schwimmbeckens zu schützen (siehe §5.2).

2.2 Einstellung der Solltemperatur (nur bei UP +)

Zur Anzeige und Änderung des Sollwerts auf ▼ oder ▲ drücken.

Wird eine dieser beiden Tasten gedrückt gehalten, erfolgt ein Schnelldurchlauf der Werte.

2.3 Inbetriebnahme des Geräts

Nach einer längeren Stillstandszeit der Heizungsumwälzpumpe des Primärkreises sicherstellen, dass die Pumpe nicht blockiert ist: Dazu die Stromversorgung ausschalten, die Schraube auf der Vorderseite der Heizungsumwälzpumpe lösen (Wasser kann austreten) und anschließend die Achse des Motors mithilfe eines Schraubendrehers drehen.

Der Primärkreis darf nur in Betrieb genommen werden, wenn der Sekundärkreis in Betrieb ist.

- Die Ventile 1, 2 und 3 vollständig öffnen (siehe §1.3.2).
- Die Filterpumpe einschalten.
- Die Umwälzung von Wasser aus dem Schwimmbecken durch den Wärmetauscher überprüfen.
- Eine erste Einstellung des Bypasses durchführen, indem das Ventil 1 (siehe §1.3.2) ein wenig geschlossen wird (+ 150 bis 200 g bei Uranus 35-70, + 300 bis 400 g bei Uranus 120-240 auf den Filterdruck), sodass mehr oder weniger der Nenndurchfluss für den Sekundärkreis erreicht wird.
- Die Ventile einstellen (Ventil 4 und 5 vollständig öffnen (siehe §1.3.2)).

Die Einstellung des Durchsatzes muss langsam erfolgen, damit Wasserschlag vermieden wird.

- Die Füllung und Entlüftung des Heizkreises überprüfen.
- Die Regelung einschalten und dann in Betrieb setzen.
- Die Solltemperatur einstellen.
- Den Bypass für einwandfreie Funktion durch leichtes Verstellen von Ventil 2 (siehe §1.3.2) justieren.

Bei UP+:
- Wenn die Solltemperatur höher ist als die Temperatur des Wassers im Schwimmbecken:
  - Die Kontrollleuchte „reg“ blinkt 15 Sekunden lang.
  - Anschließend leuchtet sie dauerhaft.
  - Die Heizungsumwälzpumpe muss in Betrieb sein.
- Wenn der Wasserdurchsatz zu gering ist (unter 1,1m³/h) oder die Filterpumpe angehalten wurde, blinkt die Kontrollleuchte „reg“ und die Umwälzung des Wassers des Primärkreises wird gestoppt.
- Wenn das Becken die gewünschte Temperatur erreicht hat, erlischt die Kontrollleuchte „reg“ und die Umwälzung des Wassers des Primärkreises wird gestoppt.

2.4 Nach einer kurzen Betriebszeit durchzuführende Kontrollen

- Sicherstellen, dass keine Undichtigkeiten vorhanden sind.
- Sicherstellen, dass die Temperaturen und Drücke der Flüssigkeiten nicht die auf dem Typenschild des Geräts angegebenen Grenzwerte überschreiten.
- Sicherstellen, dass die Heizungsumwälzpumpe gestoppt wird, wenn:
  - die Solltemperatur herabgesetzt oder die Regelung ausgeschaltet wird,
  - die Filterpumpe angehalten oder das Ventil 2 oder 3 (siehe §1.3.2) geschlossen wird).
- Sicherstellen, dass kein Wasser des Primärkreises mehr durch den Wärmetauscher fließt, wenn die Filterpumpe angehalten wird oder wenn keine Heizleistung mehr für das Wasser des Schwimmbeckens angefordert wird.

2.5 Einwinterung

Eine Einwinterung ist unerlässlich, wenn die Gefahr von Frost im Technikraum besteht. Durch falsche Einwinterung hervorgerufen Schäden sind von der Garantie ausgeschlossen.

- Die Regelung ausschalten.
- Die Umwälzung des Primär- und des Sekundärkreises stoppen.
- Den Primärkreis entleeren (Achtung, die Wassertemperatur kann sehr hoch sein. Warten, bis das Wasser abgekühlt ist, um die Gefahr von Verbrennungen zu vermeiden):
  - Die Absperrventile 4 und 5 (siehe §1.3.2) schließen.
  - Das Entleerungsventil öffnen.
- Den Sekundärkreis entleeren:
  - Die Ventile 2 und 3 (siehe §1.3.2) schließen.
  - Die Anschlüsse abschrauben, um den Wärmetauscher zu entleeren.
  - Nachdem der Wärmetauscher entleert wurde, die Anschlüsse wieder lose anschrauben.

3 Instandhaltung

3.1 Wartungsanweisungen

Eine allgemeine Instandhaltung des Geräts ist einmal pro Jahrempfehlenswert, um sicherzustellen, dass das Gerät einwandfrei funktioniert und seine Leistungen beibehält und um eventuellen Störungen vorzubeugen.
Wenden Sie sich für den Austausch von Platten oder Dichtungen sowie für die Instandhaltung der Platten an Ihren Fachhändler.
Diese Arbeiten gehen zu Lasten des Benutzers und müssen von einem zugelassenen Techniker durchgeführt werden.

- Die elektrischen Komponenten überprüfen.
- Die Erdung überprüfen.
- Den festen Sitz der elektrischen Anschlüsse und die Sauberkeit im Inneren des Steuerkastens überprüfen.

Schlecht angezogene Kabelklemmen können eine Überhitzung der Klemmenleiste hervorrufen und führen zum Erlöschen der Garantie.

3.2 Recycling

Die Lebenszeit des Geräts ist abgelaufen. Sie möchten es entsorgen oder austauschen. **Entsorgen Sie es weder im Hausmüll** noch in den Wertstofftonnen Ihrer Gemeinde.
Dieses Symbol auf einem Neugerät besagt, dass dieses Gerät nicht einfach weggeworfen werden darf, sondern aufgrund seiner Wiederverwendung oder Wiederverwertung getrennt entsorgt werden muss. Sollte es potentiell umweltschädliche Substanzen enthalten, werden diese beseitigt oder unschädlich gemacht.
Ihr Händler kann Sie über die Recyclingbedingungen und Annahmestellen informieren, die Ihr Gerät entsorgen können.

4 Problemlösung (nur bei UP +)

4.1 Die Anzeige funktioniert nicht

- Die Stromversorgung des Geräts ist unterbrochen.
- Die Schutzsicherung des Reglers ist durchgebrannt (Austausch siehe §4.4).

4.2 Auf dem Gerät blinkt die Anzeige „E0“

- Die Thermostatsonde ist defekt oder nicht angeschlossen.
- **Sicherstellen, dass die Stromversorgung abgeschaltet ist und nicht versehentlich eingeschaltet werden kann.** Die Sonde wieder anschließen oder auswechseln.
- Der Fehler „E0“ wird automatisch quittiert.

4.3 Das Wasser im Schwimmbecken ist wärmer als gefordert

- Der Regler funktioniert nicht richtig. Sicherstellen, dass die Heizungsumwälzpumpe gestoppt wird, wenn die Solltemperatur erreicht ist.
- Eine andere Heizungsumwälzpumpe wirkt auf den Primärkreis. Ein Magnetventil im Zulauf des Heizkreises anbringen und über die Klemmen 19–20 ansteuern (siehe §1.3.4).

4.4 Auswechselnder Schutzsicherung

- **ACHTUNG!** Das **Gerät von der Stromversorgung trennen!**
- Den Deckel entfernen.
- Den Regler abklemmen.
- Den Deckel des Reglers entfernen.
- Die Schutzsicherung (T3, 15 A, H, 250 V) herausnehmen.

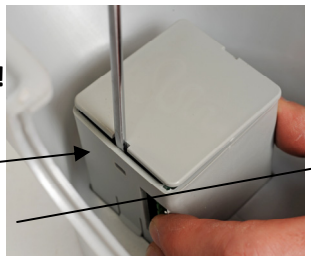

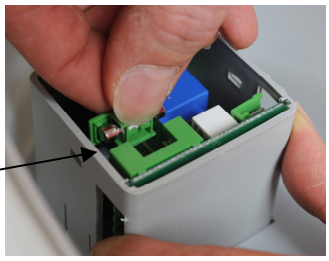

5 Technische Informationen

5.1 Technische Daten

UP + / UN		Einheit	35			70			120			240		
Primärkreis		°C	90	60	45	90	60	45	90	60	45	90	60	45
Sekundärkreis		°C	26			26			26			26		
Leistung		kW	35	27	15	70	38	21	120	60	32	240	120	66
Durch-satz	Primärkreis	m³/h	1,5			1,5			3,5			6,3		
	Sekundärkreis		1,5			3			4,7	4,1	4,1	8,6		
Druck-verlust	Primärkreis	mCE	0,8	0,9	0,9	0,4	0,5	0,5	2,1	2,1	2,2	2,1	2,2	2,2
	Sekundärkreis		1,8	1	1,1	1,7	1,6	1,7	3,9	2,9	2,8	4		
Verfügbare Förderhöhe im Primärkreis*		mCE	4	3,9	3,9	4,4	4,3	4,3	3,5	3,5	3,4	1,9	1,8	1,8

* mit am UP+ angebrachter Heizungsumwälzpumpe

- Schutzart UP +: **IP 34**

5.1.1 Technische Daten der Heizungsumwälzpumpe UP+

UP +	Heizungsumwälzpumpe	Abstand	Leistungsaufnahme	In	Kondensator
			Geschwindigkeit 3		
35-70	UPS 25/60	130 mm	70W	0,30 A	2,5 µF 400 V
120-240	UPS 32/80	180 mm	240W	1,05 A	5 µF 400 V

5.1.2 Technische Daten der Platten

UP + / UN	Plattenanzahl	Plattentyp	Dicke	Maß E (mittelfester Sitz)
35	15	T2 Titan	0,5 mm	45 mm
70	25	T2 Titan	0,5 mm	75 mm
120	17	M3 Titan	0,4 mm	47,8 mm
240	31	M3 Titan	0,4 mm	87 mm

5.2 Änderung des maximalenSollwerts (nur bei UP+)

- Den Regler ausschalten (die Kontrollleuchte **„on“** leuchtet nicht, die Temperatur des Wassers im Schwimmbecken wird angezeigt).
- Gleichzeitig 5 Sekunden lang die beiden Tasten ▼ und ▲ drücken, „PA“ wird angezeigt.
- Die Taste ⏻ drücken.
- Den Wert „80“ mithilfe der Tasten ▼ oder ▲ eingeben (Zugangscode zum Menü „Parameter“).
- Die Taste ⏻ zur Bestätigung dieses Codes drücken, „PA“ wird angezeigt.
- Gleichzeitig 5 Sekunden lang die beiden Tasten ▼ und ▲ drücken, „/1“ wird angezeigt.
- Die Taste ▲ drücken, um die einzelnen Parameter zu durchlaufen, bis „r2“ angezeigt wird.
- Die Taste ⏻ drücken, der momentane Wert des Parameters „r2“ wird angezeigt.
- Die Taste ▼ oder ▲ drücken, um den maximalen Sollwert zu ändern.
- Die Taste ⏻ drücken, um den neuen Wert zu bestätigen.
- Gleichzeitig 5 Sekunden lang die beiden Tasten ▼ und ▲ drücken, um zur Anzeige der Temperatur des Wassers im Schwimmbecken zurückzukehren.

6 Garantien

Prinzip

Sofern nicht ausdrücklich anders festgelegt, garantieren wir vertraglich die einwandfreie Funktion unserer neuen Produkte. Wir garantieren, dass unsere Produkte ihren technischen Spezifikationen entsprechen und keine Material- und Fertigungsmängel aufweisen.

In jedem Fall ist die vorliegende Garantie nach unserem Ermessen auf die Instandsetzung, das Ersetzen durch ein neues oder repariertes Produkt oder die Rückerstattung der von uns als schadhaft anerkannten Produkte beschränkt.

Porto- und Versandkosten für das reparierte oder ersetzte und an unseren Kunden gelieferte Produkt gehen zu unseren Lasten; ausgeschlossen sind Lohnkosten, Reise- und/oder Aufenthaltskosten, die uns anlässlich der Reparaturen außerhalb des französischen Mutterlandes entstehen; ausgenommen sind ferner alle Schadenersatzzahlungen und Zinsen.

Jede Produktrücksendung muss vorab von uns registriert und genehmigt werden. Jede Rücksendung auf Eigeninitiative unseres Kunden wird abgelehnt.

Insbesondere wird die Garantie erst nach Untersuchung der eingesandten Teile und Begutachtung durch unser Unternehmen sowie Freigabe hinsichtlich des Austauschens dieser Teile wirksam.

Die gesetzliche Garantie des Verkäufers bleibt in jedem Fall weiterhin bestehen.

Damit die Garantie gültig ist, verpflichten sich unser Kunde und der Endkunde, die Parameter für ein ausgeglichenes Wasser des Schwimmbeckens gemäß den folgenden Kriterien einzuhalten:

- pH-Wert: 6,8 < pH < 7,6
- Gehalt an freiem Chlor: < 3,0 mg/l
- Brom insgesamt: < 5,0 mg/l
- Stabilisationsmittel (falls verwendet): < 75 mg/l
- gelöste Metalle insgesamt (Eisen, Mangan, Kupfer, Zink usw.): < 0,1 mg/l

Hinweis: Die Verwendung von Wasser aus einer Erdbohrung und/oder aus einem Brunnen ist nicht zulässig.

Allgemeine Einschränkungen

Die vorliegende Garantie gilt nicht für sichtbare Mängel, das heißt sichtbare äußere Mängel, die unser Kunde bei der Anlieferung der Produkte nicht gemeldet hat.

Ausgeschlossen sind ferner alle Mängel oder Beschädigungen, die durch die unsachgemäße Verwendung des Produkts durch den Endbenutzer, durch normale Abnutzung, durch Nachlässigkeit, unsachgemäße Installation oder nicht den Empfehlungen der Anleitung des Geräts entsprechende Benutzung, durch ungenügende Instandhaltung und/oder Handhabungsfehler, durch unsachgemäße Lagerung und/oder durch von unserem Kunden veranlasste Tests, Anweisungen und/oder Vorgaben entstanden sind.

Alle Änderungsarbeiten, die von unserem Kunden, dem Endbenutzer oder einem Dritten ohne unsere Genehmigung an den Produkten ausgeführt werden, führen zum automatischen Erlöschen der gesamten Garantie. Das gilt auch für den Fall, dass Originalteile durch Teile ersetzt werden, die nicht über uns bezogen wurden.

Unser Kunde muss ferner die Kompatibilität unserer Produkte mit den anderen Ausrüstungen des Schwimmbeckens bei den verschiedenen betroffenen Herstellern sowie die Regeln für die Installation und Inbetriebnahme, die für das ordnungsgemäße Funktionieren des gesamten Systems einzuhalten sind, sicherstellen.
Bei einer Rücksendung des Produkts an unsere Werkstatt übernimmt der Endbenutzer die Kosten für den Hin- und Rücktransport, ausgenommen der in Absatz 2 dieses Artikels erwähnten Kosten.
Stillstand oder Nutzungsausfall eines Geräts aufgrund einer Reparatur führt nicht zu einem Anspruch auf Entschädigung oder Ersatz.
Die vorliegende Garantie verfällt bei Nichtzahlung oder verspäteter Zahlung des Produkts durch unseren Kunden.

Dauer
Der Beginn der vertraglichen Garantie ist das Datum der Rechnung für den Verkauf des neuen Produkts durch unseren Kunden an den Endbenutzer.
Die Rechnung muss im Garantiefall vorgelegt werden und ist die Voraussetzung für jede Inanspruchnahme der Garantie.
Kann die Rechnung nicht vorgelegt werden, hat unser Kunde allein sämtliche für unser Unternehmen schädliche Folgen zu tragen, die sich aufgrund der Reklamation eines Endbenutzers im Rahmen der vertraglichen Garantie nach deren Ablauf ergeben.
Die Reparaturen und/oder Ersatzleistungen, die im Rahmen der vorliegenden Garantie erbracht werden, führen in keinem Fall dazu, dass die Laufzeit der Garantie verlängert oder ihre Dauer erneuert wird.

Sonderbestimmungen für die Heiz- und Entfeuchtungssysteme
Sofern nicht ausdrücklich anders festgelegt, garantieren wir vertraglich die einwandfreie Funktion unserer neuen Produkte, die von einem Fachmann installiert und in Betrieb genommen wurden (außer bei der Installation anhand eines Nachrüstungsbausatzes), während einer Dauer von zwei Jahren ab dem Datum der Rechnung für den Verkauf des neuen Produkts durch unseren Kunden an den Endbenutzer.
Wir erinnern daran, dass der Endbenutzer die Produkte regelmäßig von einem zugelassenen Fachmann, wie in der Anleitung angegeben, warten lassen muss.
Wir bürgen nur für Material- und Herstellungsmängel, die nach technischer Prüfung von uns als mangelhaft anerkannt werden.
Die Garantie gilt auf keinen Fall für Funktionsstörungen und/oder Schäden in Zusammenhang mit einem Faktor, auf den wir keinen Einfluss haben (unsachgemäße Stromversorgung, Einstellung des Bypass-Ventils, unsachgemäße Luftverteilung, schlechte Gebäudeisolierung, Wärmebrücken, unsachgemäße Einwinterung usw.).

Richten Sie alle Garantieanfragen an Ihren Händler.
Bitte heben Sie Ihre Rechnung für den Fall auf, dass Sie Unterstützung für Ihr Produkt benötigen.

7 Online-Registrierung

Registrieren Sie Ihr Produkt auf unserer Website:
- Sie werden sofort über die Zodiac-Neuheiten und über unsere Sonderangebote informiert.
- Helfen Sie uns, die Qualität unserer Produkte ständig zu verbessern.

Australien – Neuseeland	**www.zodiac.com.au**
Südafrika	**www.zodiac.co.za**
Europa und restliche Welt	**www.zodiac-poolcare.com**

8 Konformitätserklärung

Z.P.C.E. erklärt, dass die folgenden Produkte oder Produktreihen:

Spezieller Wärmetauscher für Schwimmbecken: UP + 35-70-120-240

den folgenden Bestimmungen entsprechen:
➲ **EMV-Richtlinie 89/336/EG.**
➲ **Niederspannungsrichtlinie 73/23/EG.**

In dem Bemühen um ständige Verbesserung können unsere Produkte ohne vorherige Ankündigung geändert werden.

Version 04/2011

Schaltplan

UP +

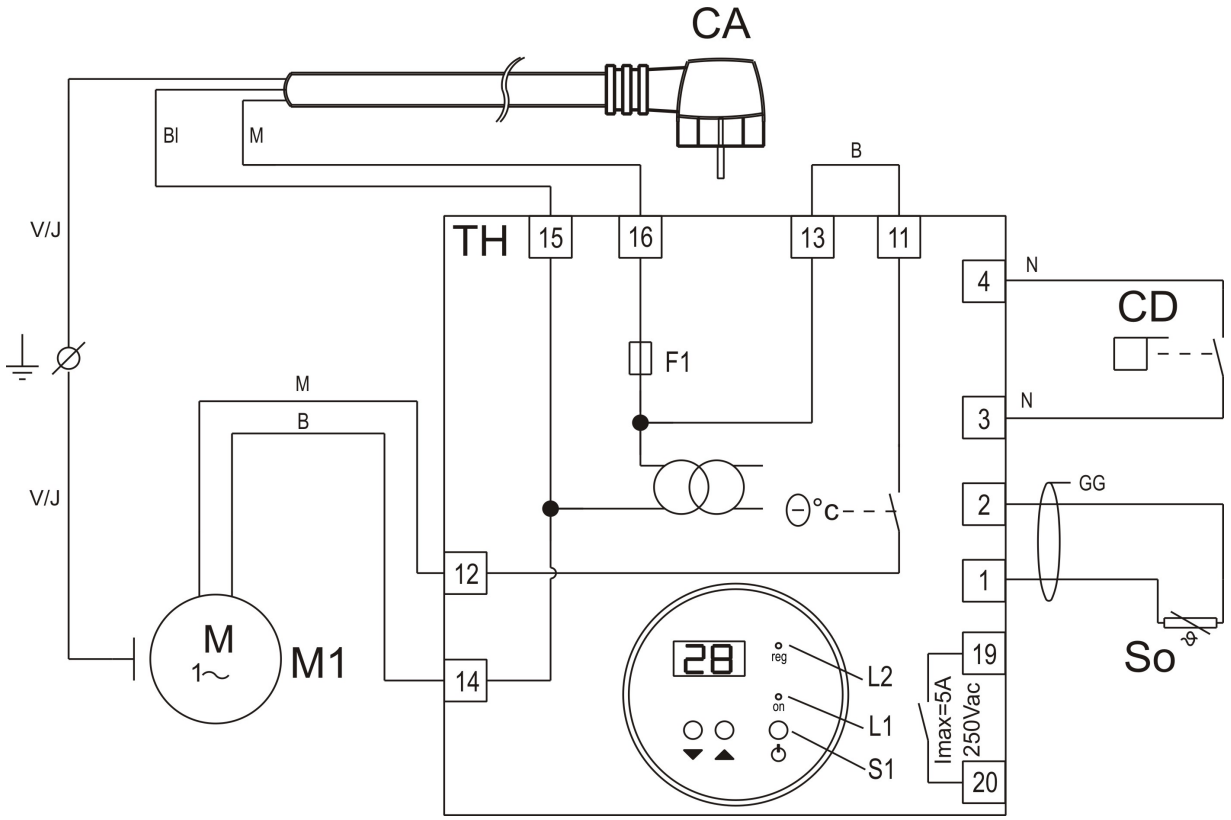

	Deutsch
CA	Netzkabel: 2P+T 10/16A 3G1
TH	Temperatursteuerung mit Digitalanzeige
M1	Motor der Heizungsumwälzpumpe
F1	Schutzsicherung 3,15 A-T
CD	Paddelschalter
So	Thermostatsonde des Beckenwassers (PTC)
GG	graue Ummantelung
L1	LED „on“ (Betriebsanzeige)
L2	LED „reg“ (Heizanzeige: dauerhaft leuchtend = Heizen, blinkend = Wartestellung)
S1	Taste „Ein/Aus“
19-20	Potentialfreier Steuerkontakt „Arbeitskontakt“
V-J	grün-gelb
Bl	blau
M	braun
B	weiß
N	schwarz
⏚	Erde

Dimensionen

UP + 35-70

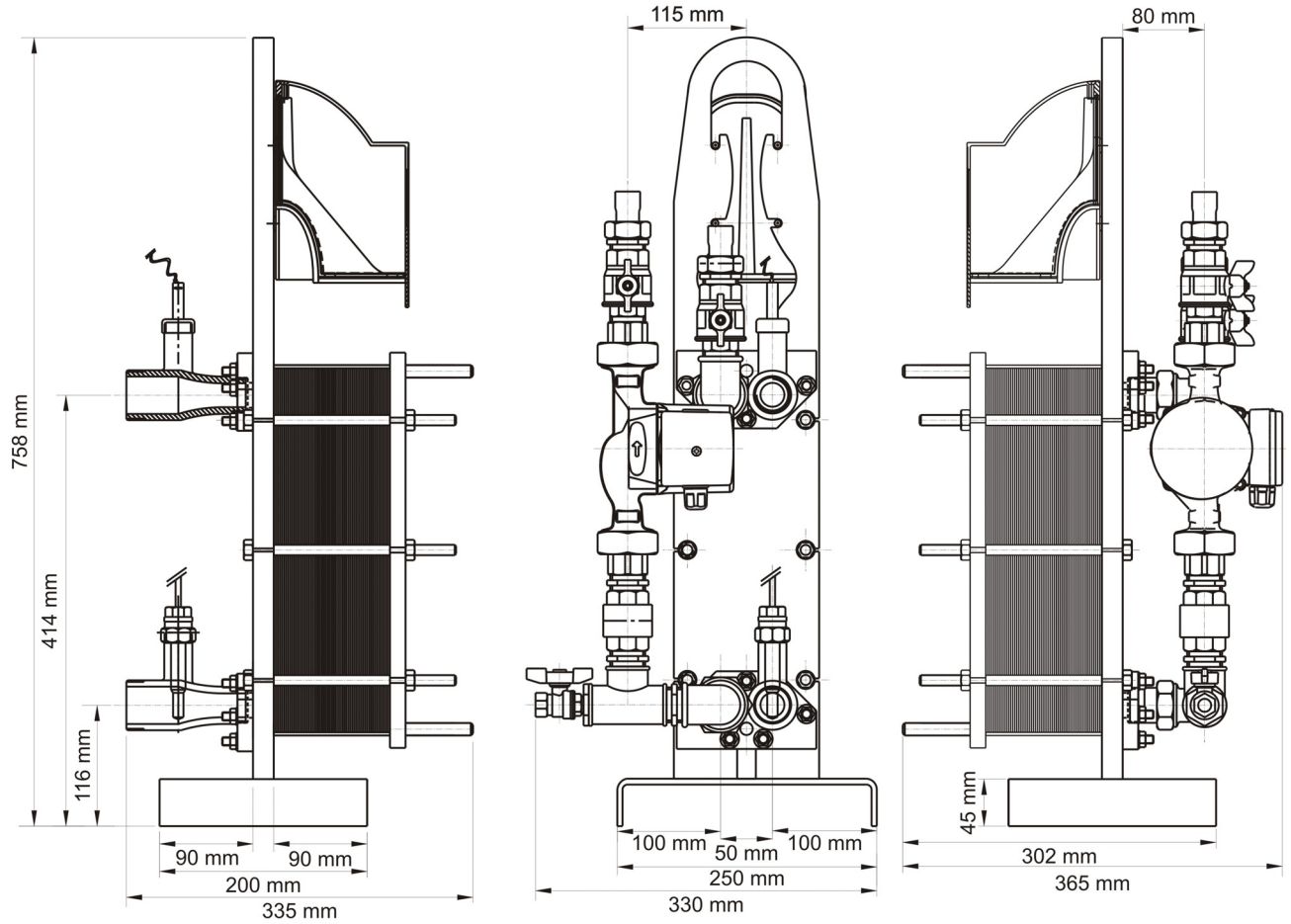

UP + 120-240

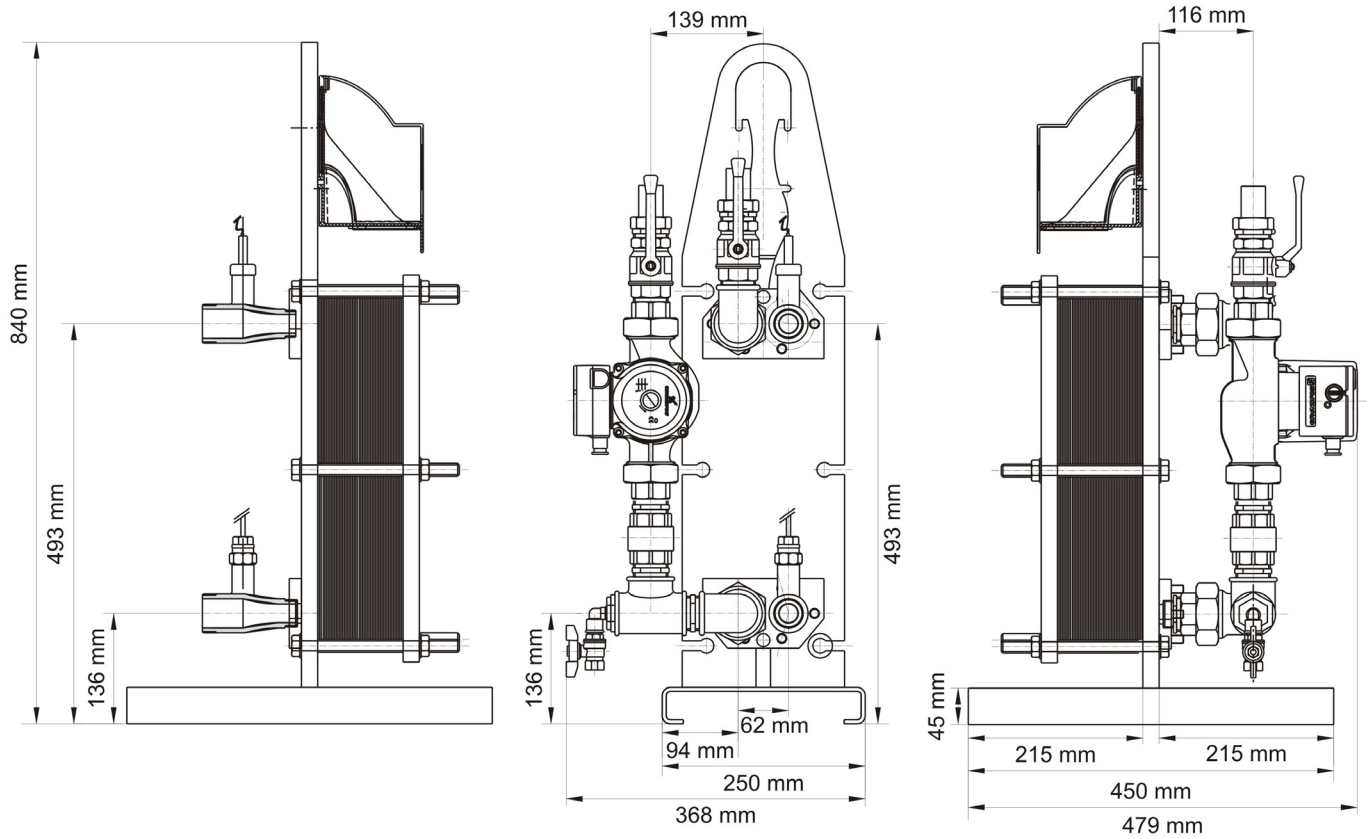

UN

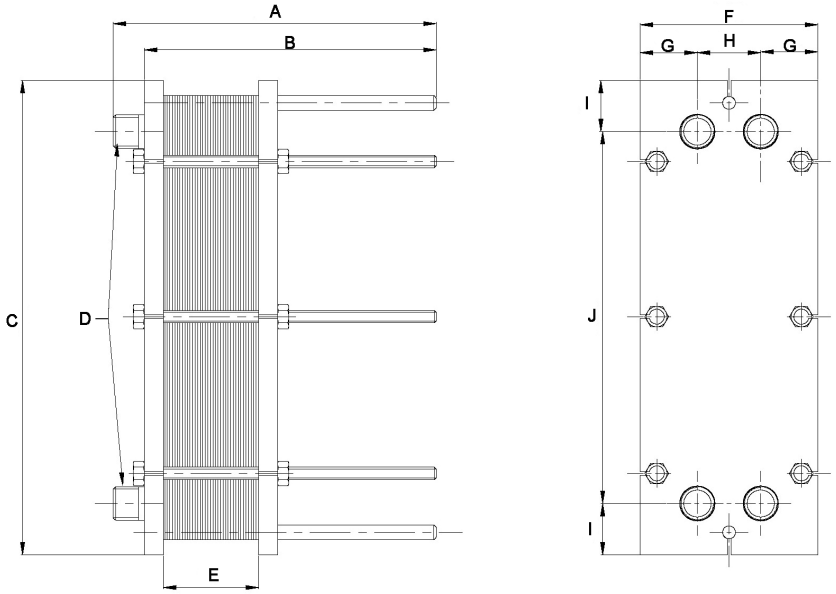

UN	A	B	C	D	E	F	G	H	I	J
35	255 mm	230 mm	380 mm	3/4"	45 mm	140 mm	45 mm	50 mm	41 mm	298 mm
70	255 mm	230 mm	380 mm	3/4"	75 mm	140 mm	45 mm	50 mm	41 mm	298 mm
120	256 mm	200 mm	500 mm	1’’	47,8 mm	200 mm	70 mm	60 mm	71,5 mm	357 mm
240	407 mm	350 mm	500 mm	1’’	87 mm	200 mm	70 mm	60 mm	71,5 mm	357 mm

Gewicht	
UP +	UN
37 Kg	14 Kg
38 Kg	16 Kg
65 Kg	36 Kg
70 Kg	40 Kg

Beschreibung

UP + 35-70-120-240

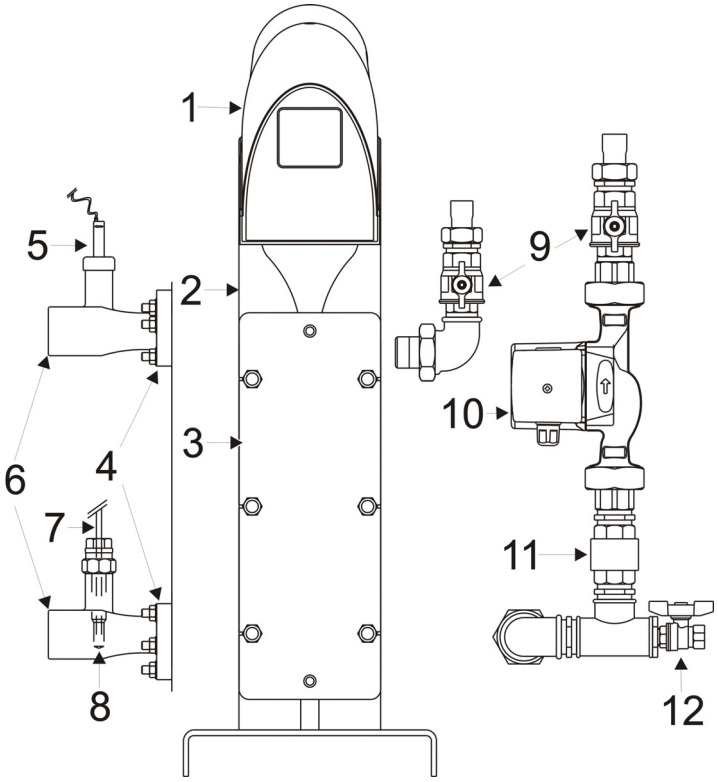

	Deutsch
1	Steuerkasten
2	Gestell
3	Spannplatte
4	Anschluss- und Dichtflansch
5	Paddelschalter
6	T-Stück mit Abgang für Schraubnippel 20/27, gespritzt
7	Thermostatsonde
8	Tauchhülse
9	Kugelventil
10	Heizungsumwälzpumpe
11	Schwerkraftumlaufsperre
12	Entleerungsventil

UN 35-70-120-240

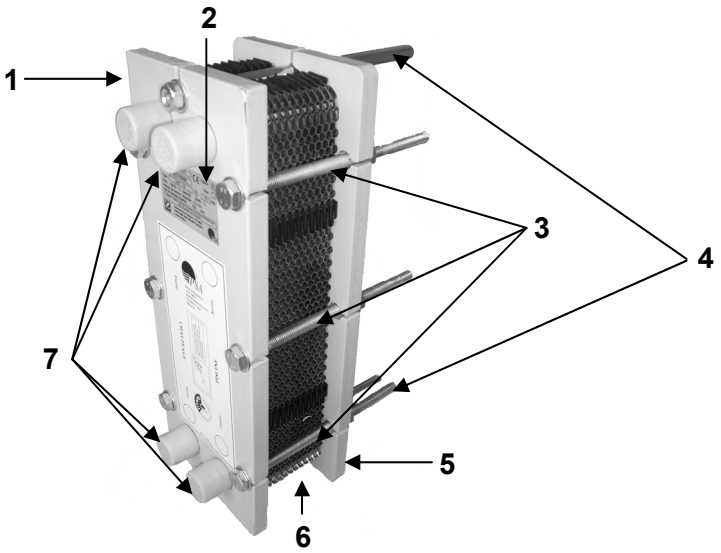

	Deutsch
1	festes Gestell
2	Typenschild
3	Spannstangen
4	Führungsstange
5	Spannplatte
6	Wärmetauschplatten
7	Anschlussstutzen (mit Verschlusskappen)

- Notas - Nota

ZODIAC

Product name plate - Plaque signalétique

www.zodiac-poolcare.com

Your retailer/ votre revendeur

Pour plus de renseignements, merci de contacter votre revendeur
For further information please contact your retailer
Para cualquier información adicional contactar con su detallista
Hinweise und Auskünfte erhalten Sie bei Ihrem Händler
Per qualsiasi informazione supplementare, mettetevi in contatto con il vostro rivenditore al dettaglio
Contacte o seu revendador para obter informaçoes mais detalhadas
Voor nadere inlichtingen kunt u zich wenden tot uw zwembadbouwer

Zodiac : Innovative pool products and services

ZODIAC POOL CARE EUROPE / BP 90023, 49180 St Barthélémy d'Anjou cedex-France / S.A.S.U AU CAPITAL DE 517 200 € / SIREN 395 068 679 / RCS PARIS / Pour Qui Pourquoi / N.C.018.A. DE /H03607-00