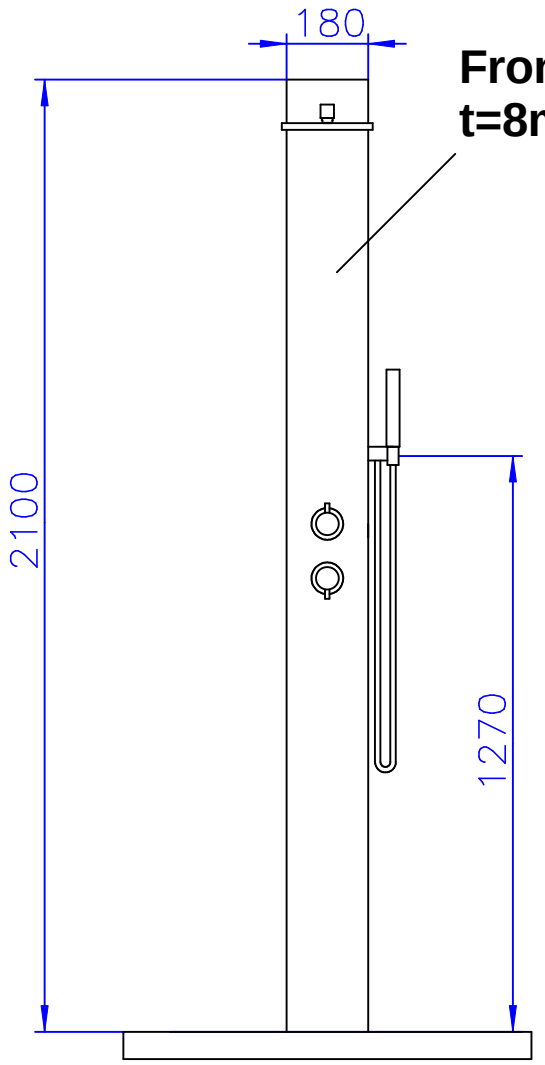

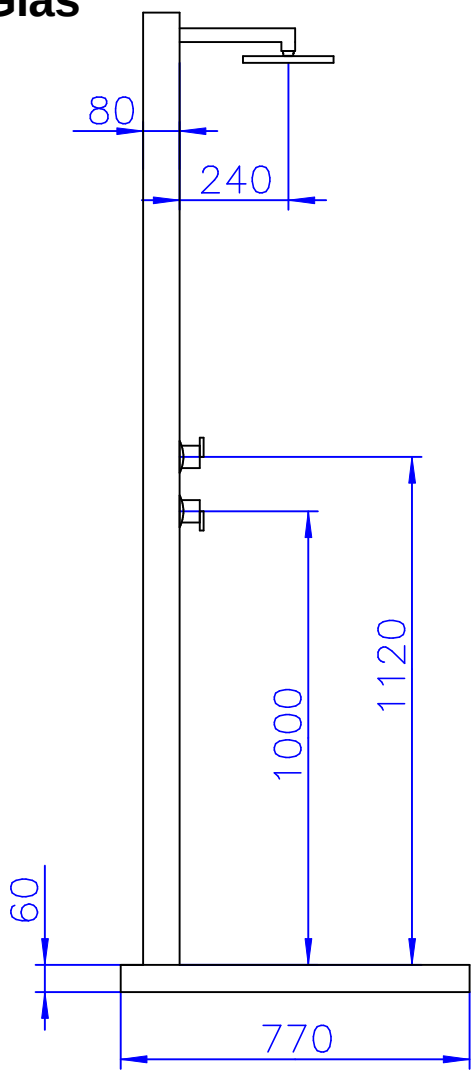

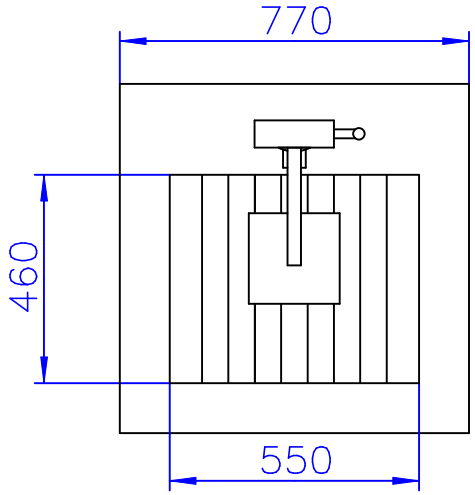

EHM = Einhebelmischer Kalt / Warm

Anschluss unter der Plattform 2x 1/2" IG

Längentoleranzen

von	bis	Abweichung
10mm	999,9mm	± 1,00mm
1000mm	3999,9mm	± 2,00mm
4000mm	5999,9mm	± 3,00mm
ab	6000,0mm	± 4,00mm

Winkeltoleranzen

von	bis	Abweichung
1°	360°	± 0,5°

Code	Änderung	Datum	Name

G. Eichenwald
GmbH & Co KG
Ruhrstrasse 60
D-41469 Neuss

Tel 02137/91787-0
Fax 02137/91787-17

2012	Datum	Name
gez.	24.04.	Avcilar
gepr.		

Maßstab:

Material: **V2A / WPC**

Kunde: Eichenwald

Kom.: .

Bezeichnung

Mod.70 Glasdusche
TOBAGO WPC

70 65 56

Ursprung: 70 60 50 A

Änderungen vorbehalten

ALLE RECHTE VORBEHALTEN! Diese Zeichnung ist urheberrechtlich geschützt und darf ohne unsere Genehmigung weder kopiert, noch Dritten -vor allem Wettbewerbsfirmen- vorgelegt oder ausgehändigt werden.